ABELONE

25002

aneta.se
aneta.no

aneta_lighting

NO: Rengjøring: Tørkes av med tørr klut. Glassene kan tørkes av med lett fuktig klut etter at de er montert av fra lampen. Bruk ikke sterke rengjøringsmidler.

SE: Rengöring: Torkas med torr trasa. Glaset kan torkas med lätt fuktad trasa efter att de monterats av från lampan. Använd inte starka rengöringsmedel.

FI: Siivous: Pyyhi kuivalla liinalla. Lasit voidaan pyyhkiä hieman kostella liinalla, kun ne on irroitettu lampun rungosta. Älä käytä voimakkaita pesuaineita.

EN: Cleaning: Wipe with a dry cloth.The glass can be wiped with a slightly damp cloth after being removed from the lamp body. Do not use strong detergents.

34 st/pcs	3 st/pcs	34 st/pcs	34 st/pcs
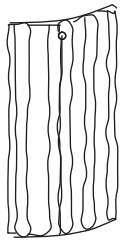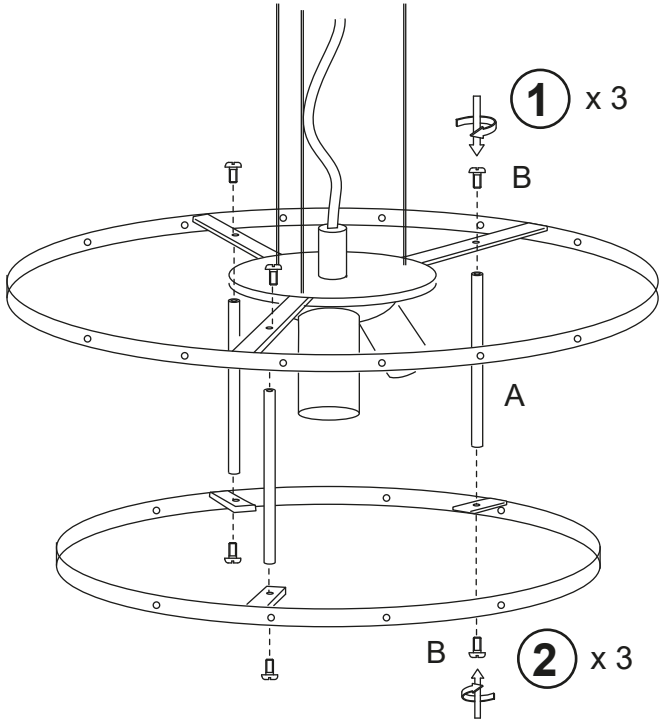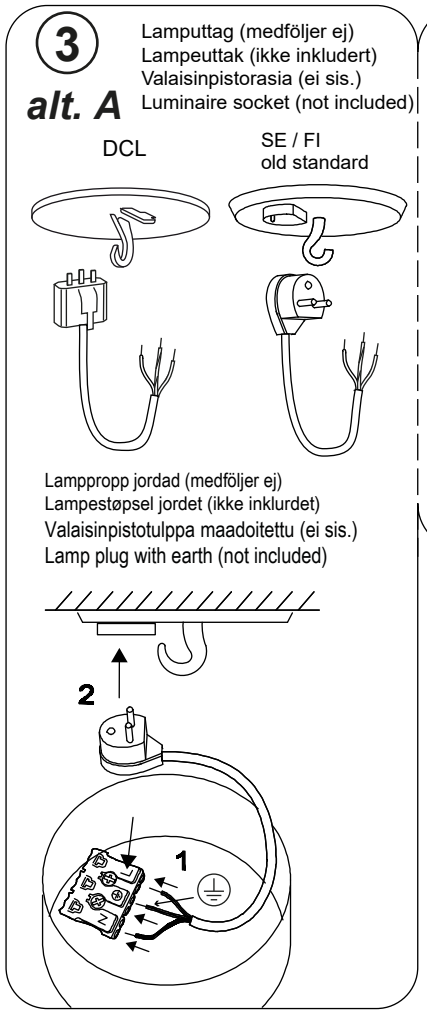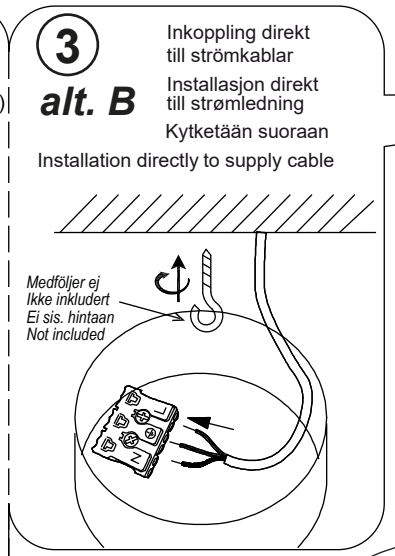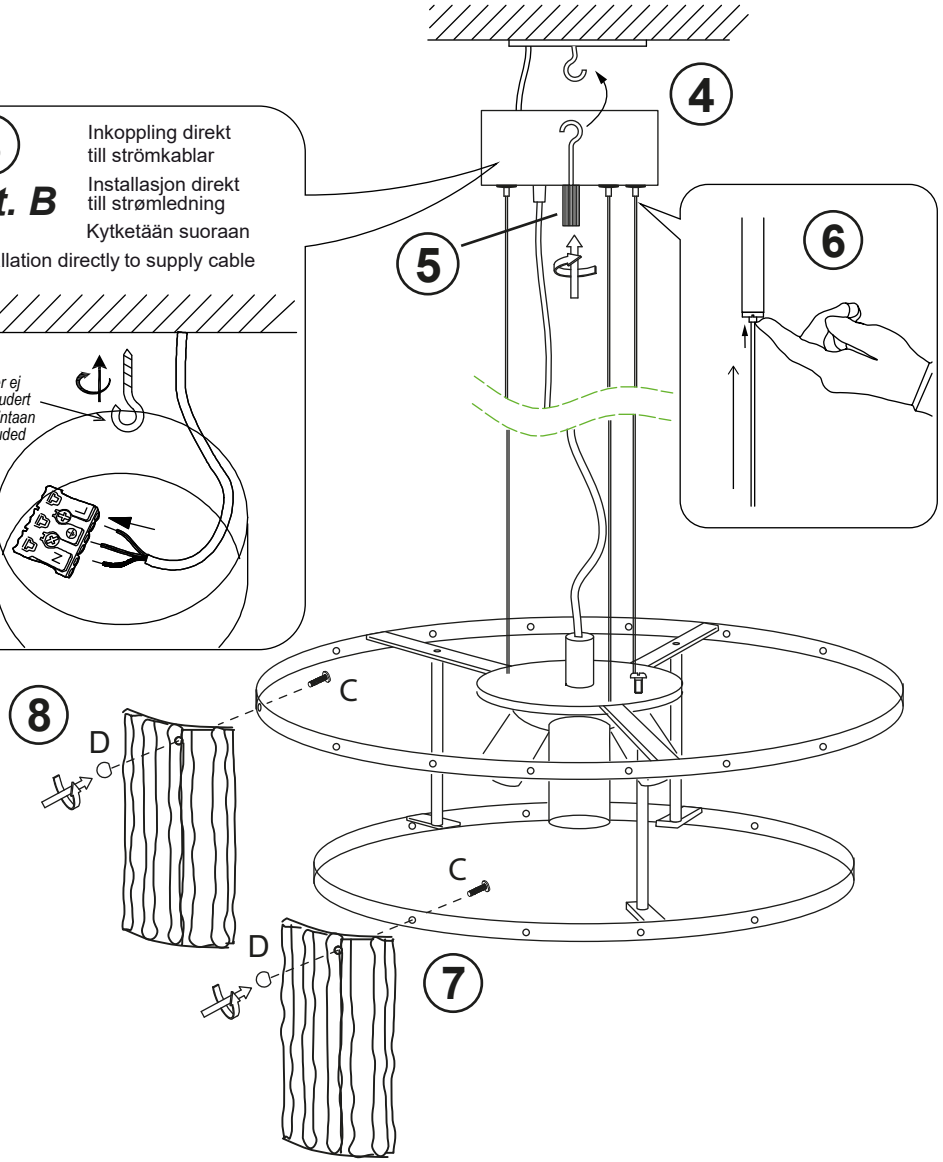	B A B	C	D